FIFTY TOP - Cilindrata: 50 - Anno: 1994-1997 - Telaio: 38D, 001 - TELAIO (MA 006 001) - 16.06.27.00 - 19/09/2016 19:02:41

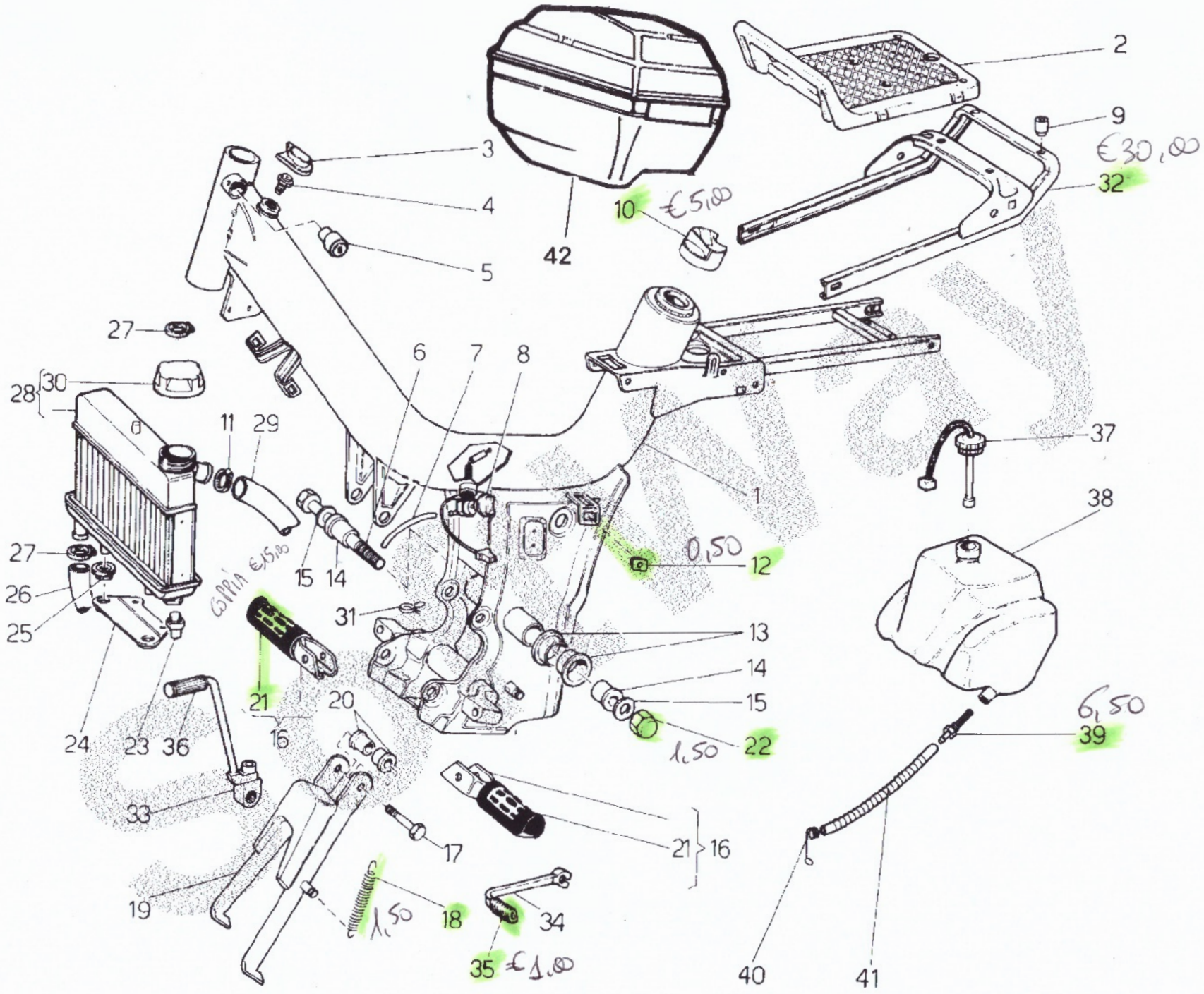

FIFTY TOP - Cilindrata: 50 - Anno: 1994-1997 - Telaio: 38D, 008 - RUOTA POSTERIORE (MA 006 008) - 16.06.27.00 - 19/09/2016 18:47.10

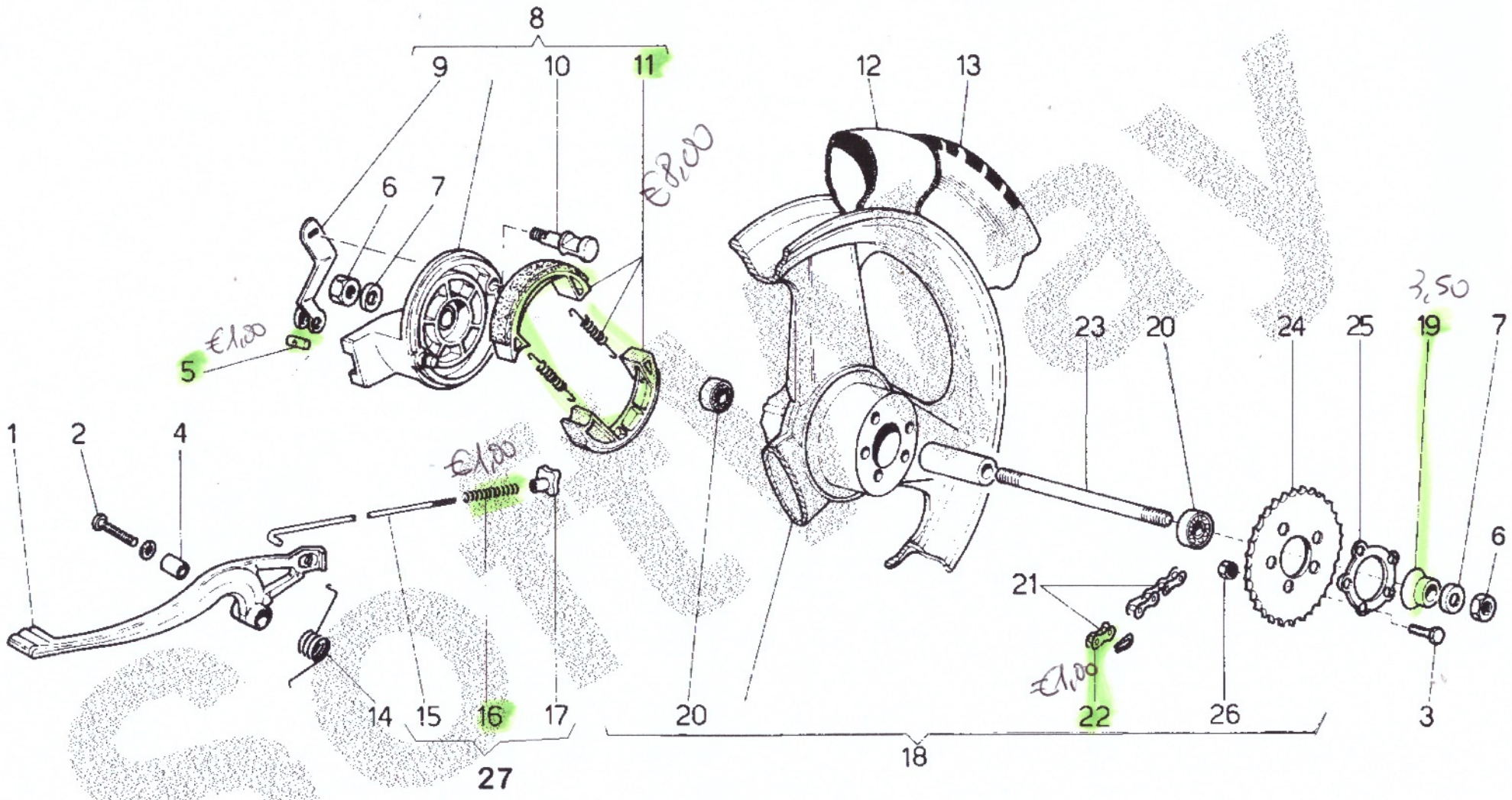

FIFTY TOP - Cilindrata: 50 - Anno: 1994-1997 - Telaio: 38D, 007 - RUOTA ANTERIORE (MA 006 007) - 16.06.27.00 - 19/09/2016 18:41:35

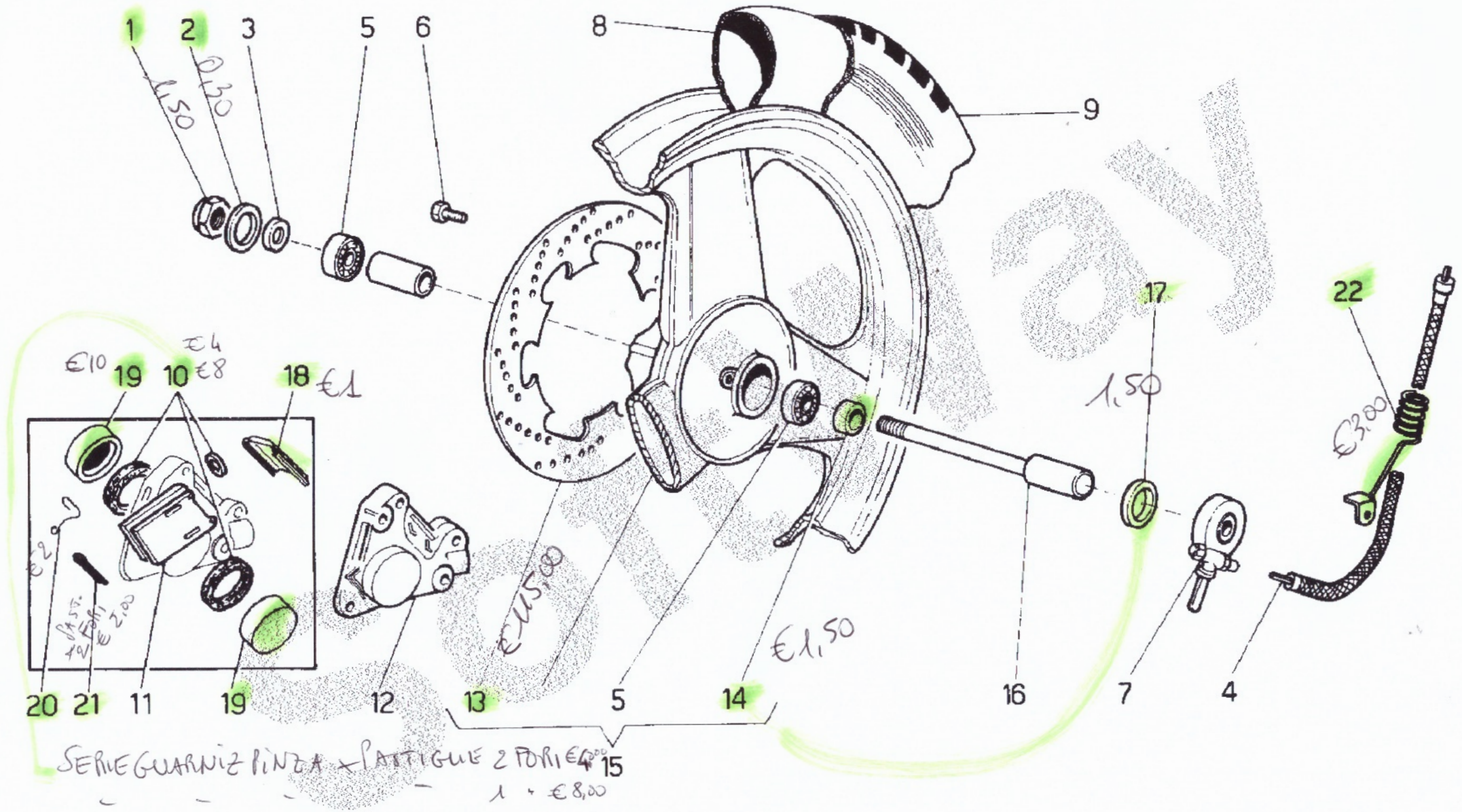

FIFTY TOP - Cilindrata: 50 - Anno: 1994-1997 - Telaio: 38D, 004 - MANUBRIO - CAVI (MA 006 004) - 16.06.27.00 - 19/09/2016 18:35:34

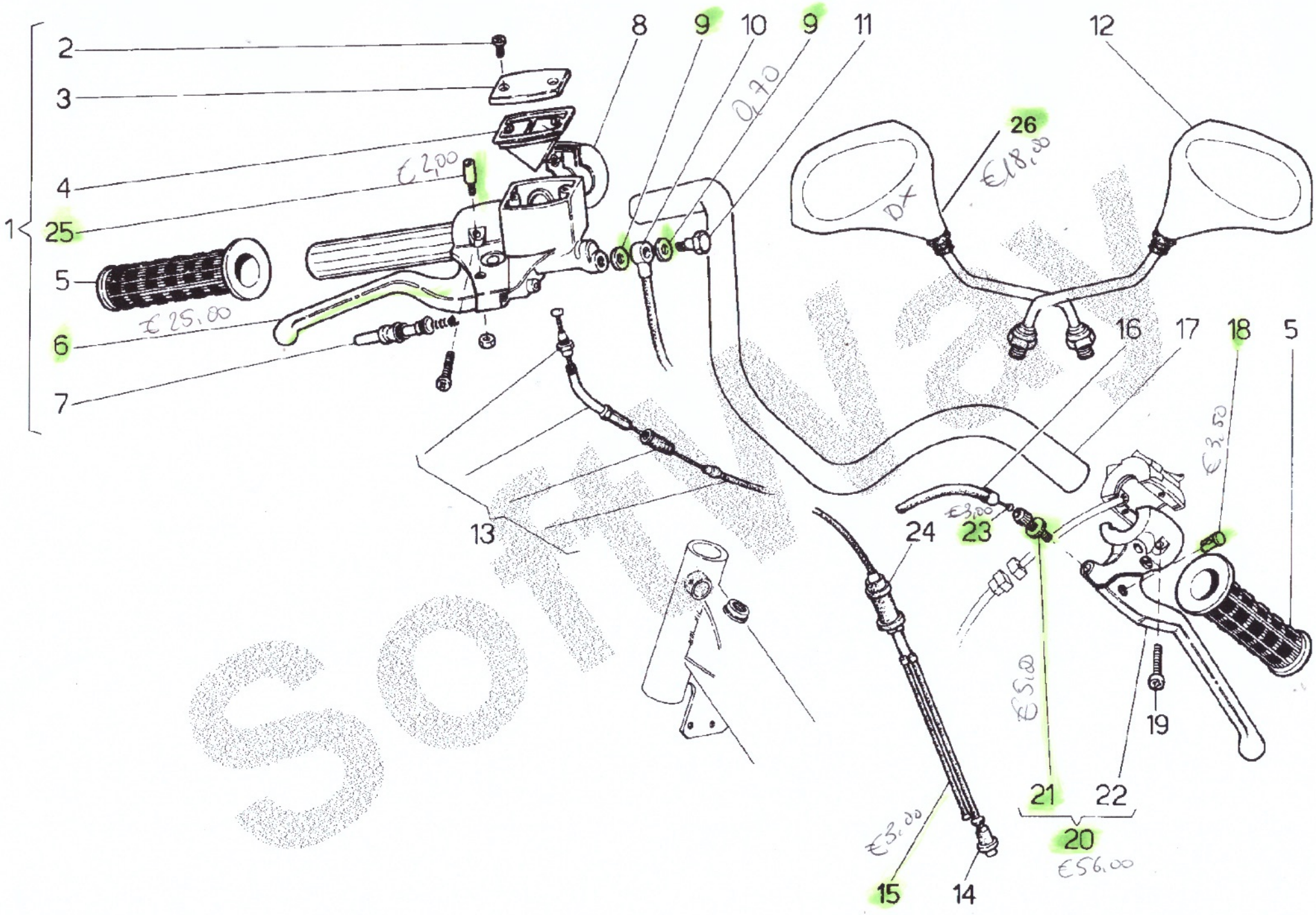

FIFTY TOP - Cilindrata: 50 - Anno: 1994-1997 - Telaio: 38D, 002 - CARROZZERIA (MA 006 002) - 16.06.27.00 - 19/09/2016 18:27:55

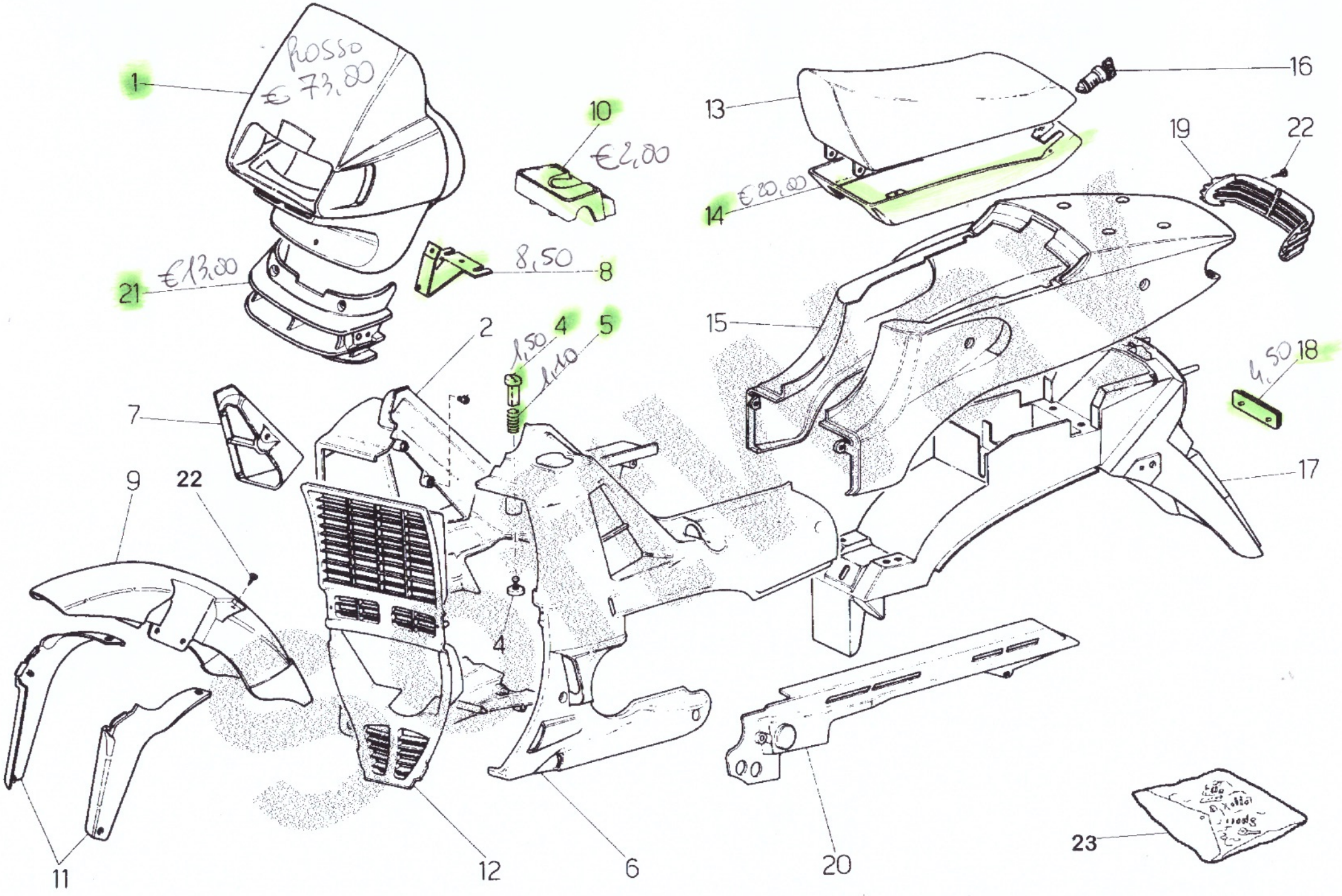

FIFTY TOP - Cilindrata: 50 - Anno: 1994-1997 - Telaio: 38D, 006 - FORCELLA - SOSPENSIONE POSTERIORE (MA 006 006) - 16 06 27 00 - 19/09/2016 18:20:29

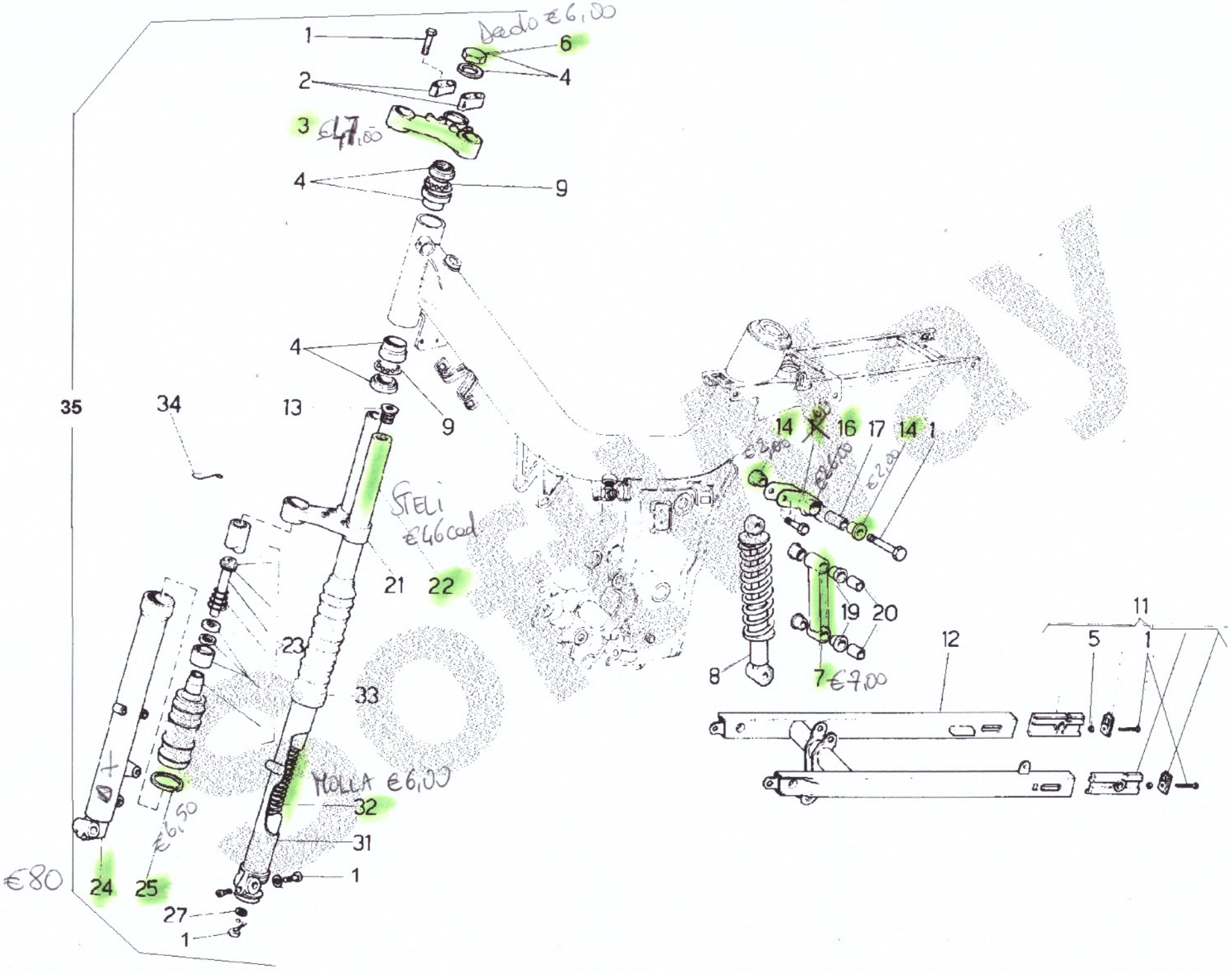

FIFTY TOP - Cilindrata: 50 - Anno: 1994-1997 - Telaio: 38D, 101 - MOTORE (MA 006 101) - 16.06.27.00 - 20/09/2016 16:46:28

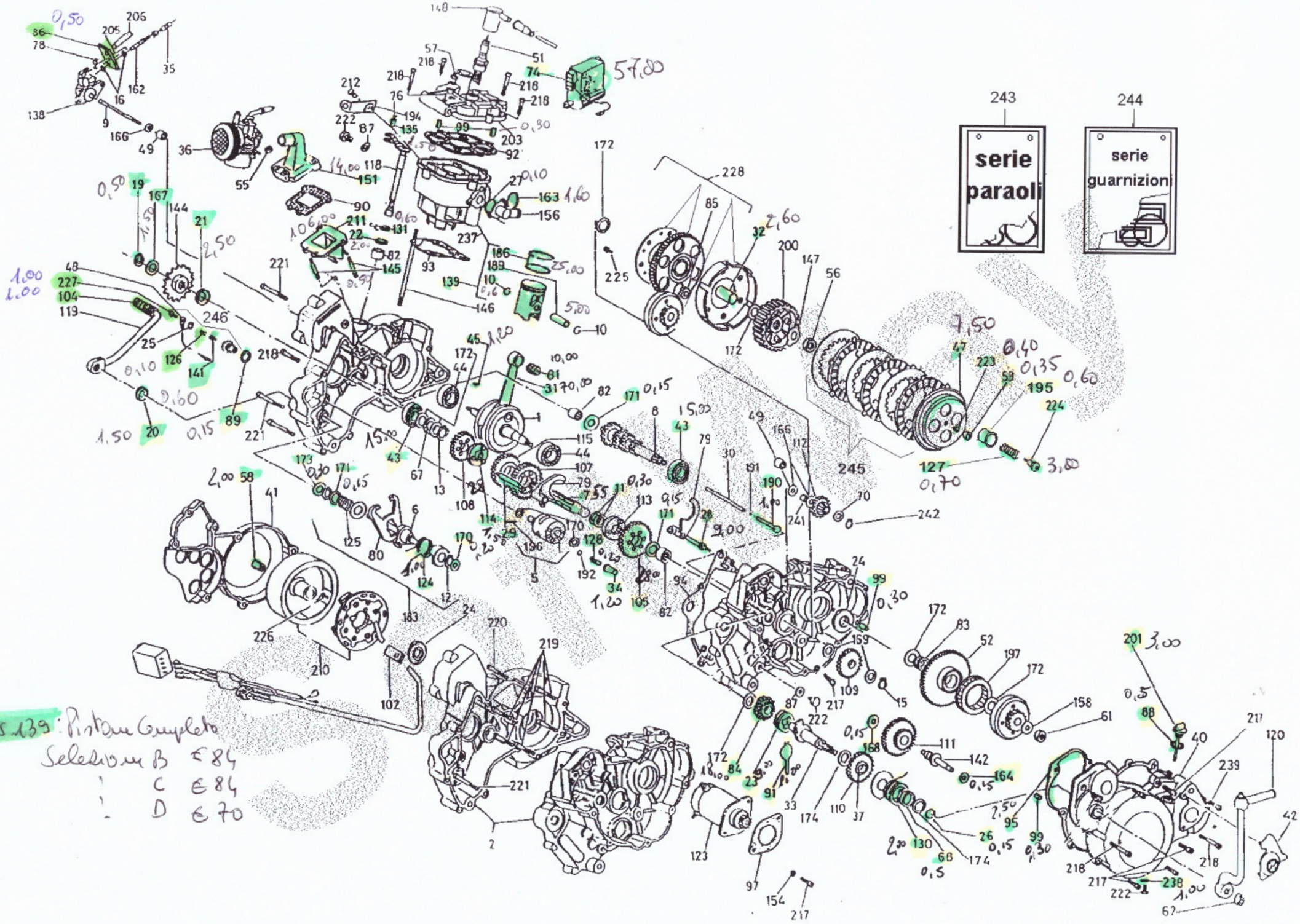

Pos. 139: Pistone Completo
Selezione B € 84
" C € 84
" D € 70
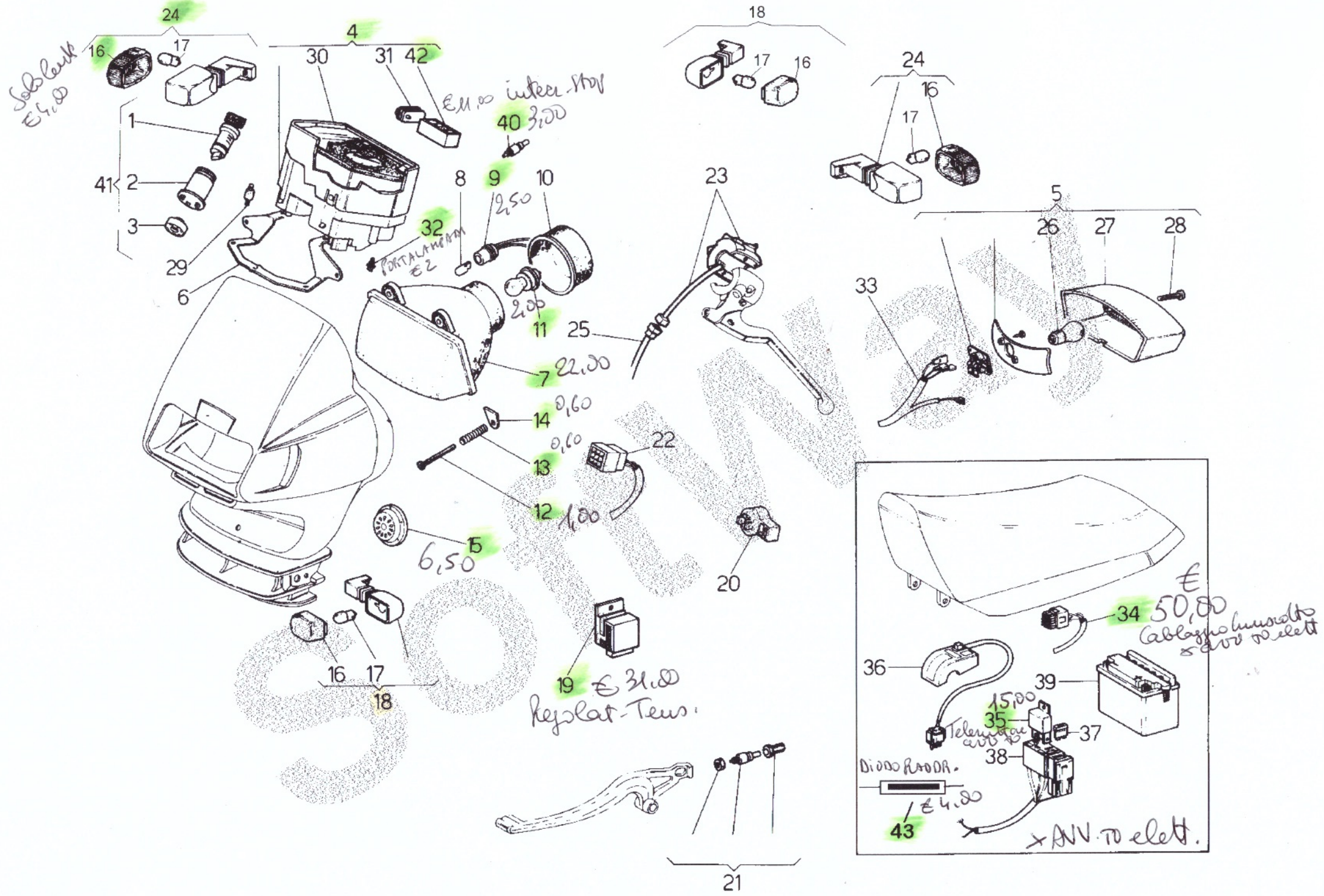
FIFTY TOP - Cilindrata: 50 - Anno: 1994-1997 - Telaio: 38D, 003 - IMPIANTO ELETTRICO (MA 006 003) - 16.06.27.00 - 20/09/2016 16:26:09